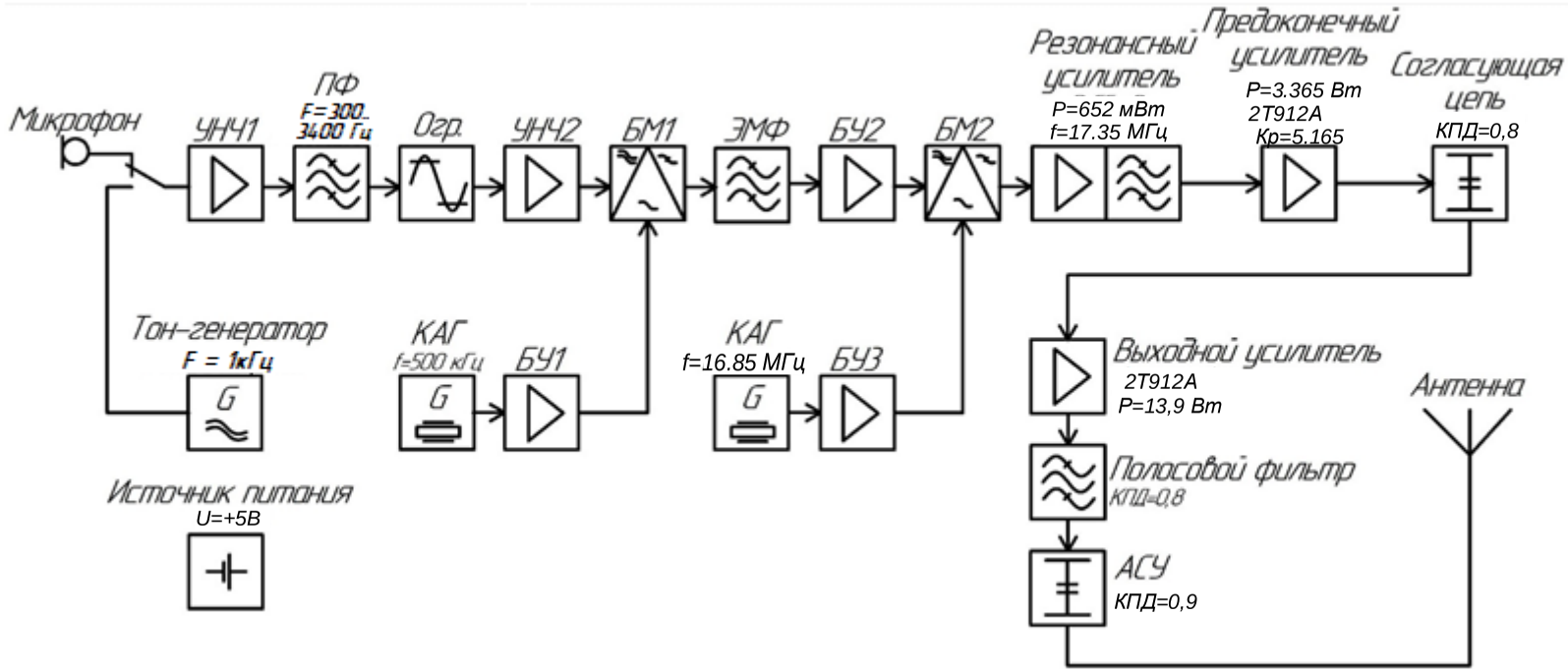

Рисунок 1 – Структурная схема передатчика